METALSYCO
TRGOVINSKO PREDUZEĆE NA VELIKO I MALO - EXPORT-IMPORT

88104 MOSTAR BIŠĆE POLJE b.b. BOSNA I HERCEGOVINA
Tel: 036/577 685, 576 449, 577 028 Fax: 036 / 577 684
www.metalsyco.ba e-mail: metalsyco@metalsyco.ba

RUČKA UKOPAVAJUĆA "INNER" MASTER (PATENTIRANA)

RUČKA UKOPAVAJUĆA "INNER" (PATENTIRANA)

Ručka sa automatskim ili ručnim zatvaranjem (uklanjajući povratnu oprugu).
Tijelo od Aluminija; pokretna ručica i pločice za fiksiranje od legure; opruga od kaljenog pocinčanog čelika; crvić M5 i vijci za fiksiranje M5 TSC CR od Inox-a; veznik opruge od plastičnih materijala; sfere od Inox-a; opruga za sfere od kaljenog čelika.

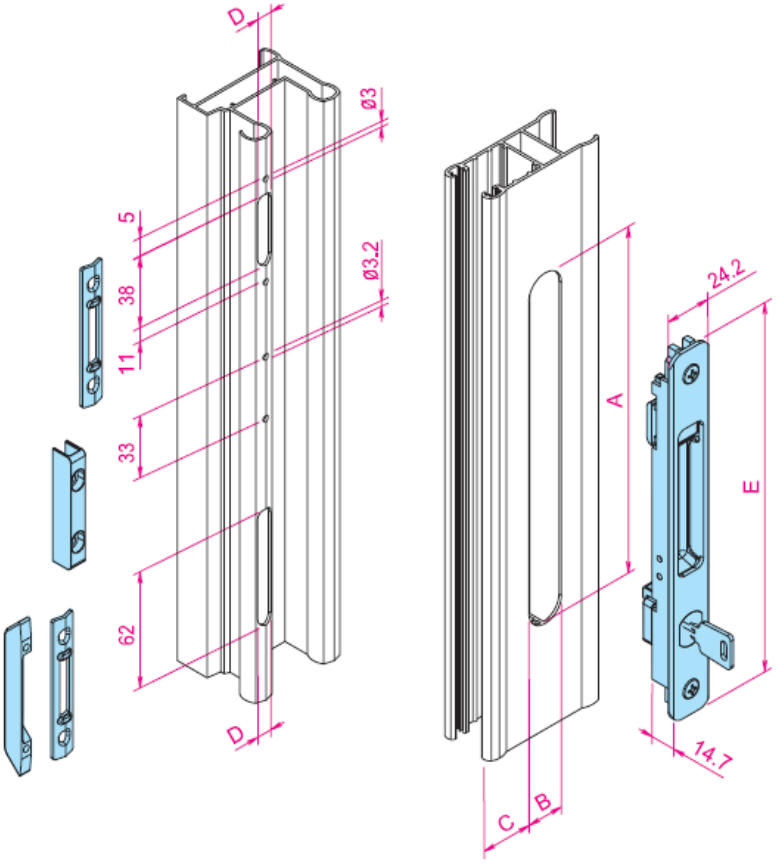

Art.	Serije	B	C	D	Kit Art.
6436	Feal HARMO Alpha 560S	19	12	6	6480

Art.	A	E
6436	165	183

MASTER